РОССИЙСКИЙ ПРОИЗВОДИТЕЛЬ
СВЕТОТЕХНИЧЕСКОЙ ПРОДУКЦИИ,
СИСТЕМ ПОДВЕСНЫХ ПОТОЛКОВ
И КОМПЛЕКТУЮЩИХ ДЛЯ СВЕТОТЕХНИКИ

ПАСПОРТ

СВЕТОДИОДНЫЙ СВЕТИЛЬНИК

LED-GR 8

БЕЛЫЙ / ЧЁРНЫЙ

с источником питания

(в грильято 90x90x40)

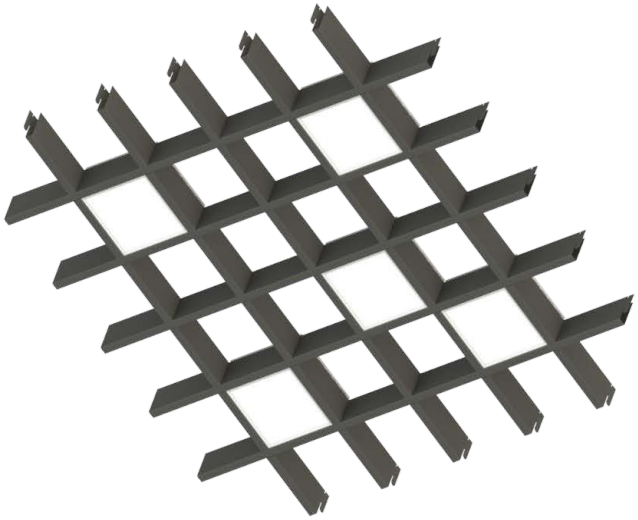

www.csvt.ru

1 НАЗНАЧЕНИЕ И ОСНОВНЫЕ СВЕДЕНИЯ

1.1 Светильники со светодиодными источниками света LED-GR предназначены для общего освещения помещений административно-общественных зданий и сооружений (офисных помещений, учебных заведений, больниц и поликлиник, торговых залов, помещений общественного питания и т.п.), чистых помещений. Светильники не относятся к бытовым.

1.2 Светильники предназначены для встраивания в подвесные потолки типа «Грильято».

2 ОСНОВНЫЕ ТЕХНИЧЕСКИЕ ХАРАКТЕРИСТИКИ

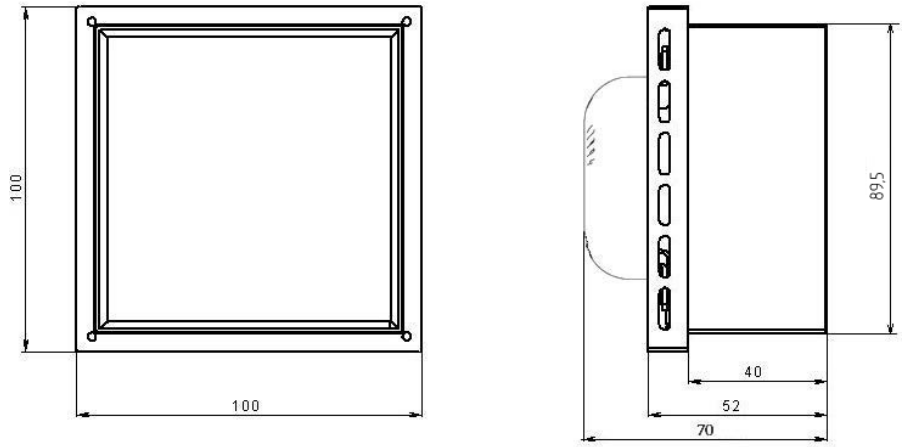

Напряжение питания сети	~176 - 264 В
Частота сети	50/60 Гц
Коэффициент мощности	более 0,95
Класс светораспределения по ГОСТ 34819-2021	П
Тип кривой силы света по ГОСТ 34819-2021	Д
Тип рассеивателя*	Opal-sand
Индекс цветопередачи*, CRI	более 80
Коррелированная цветовая температура*, К	3000, 4000, 5000, 6500
Климатическое исполнение по ГОСТ 15150-69	УХЛ3.1
Степень защиты по ГОСТ 14254-2015	IP40
Потребляемая мощность*	9 Вт
Класс энергоэффективности	А+
Световой поток (ГОСТ 34819-2021)	750 лм
Цвет корпуса*	Белый / Чёрный
Размеры светильника (габарит)	100 х 100 х 67 мм
Размеры ячейки потолка под установку светильника	90х90х40 мм
Масса светильника	0,12 кг

* Указано на упаковке

3 КОМПЛЕКТНОСТЬ

В комплект поставки входят:

- Светильник в сборе – 1 шт.
- Паспорт – 1 шт. на 6 светильников
- Упаковка – 1 шт. на 6 светильников

4 ТРЕБОВАНИЯ БЕЗОПАСНОСТИ

Светильники выполнены по II классу защиты от поражения электрическим током по ГОСТ IEC 60598-1-2017.

5 МОНТАЖ СВЕТИЛЬНИКОВ

ВНИМАНИЕ!

Запрещается производить монтаж светильника при включенном электропитании! Рекомендуется проводить монтаж светильников специалистам, имеющим допуск для проведения соответствующих работ.

5.1 Установка в подвесные потолочные системы «Грильято»

- Вынуть светильник из упаковки.
- Присоединить провода питания (0.75 мм2) к проводам L(коричневый) и N(синий) светильника.
- Поместить светильник в ячейку подвесного потолка

6. СВЕДЕНИЯ ОБ УТИЛИЗАЦИИ

Светильники не содержат дорогостоящих и токсичных материалов и утилизируются обычным способом.

7. ХРАНЕНИЕ

Хранение светильников осуществляется в упаковке изготовителя.

Светильники должны храниться в сухих помещениях с температурой воздуха от плюс 5 °С доплюс 40°С. Хранение осуществляется по ГОСТ 15150-69.

8. СВИДЕТЕЛЬСТВО О ПРИЕМКЕ

Светильники **сертифицированы на соответствие требованиям Технического Регламента Таможенного Союза**:

- **ТР ТС 004/2011** «О безопасности низковольтного оборудования»
- **ТР ТС 020/2011** «Электромагнитная совместимость технических средств»
- **ТР ЕАЭС 037/2016** «Об ограничении применения опасных веществ в изделиях электротехники и радиоэлектроники»

Светодиоды соответствуют стандарту LM 80.

Светильник соответствует ТУ 27.40.25-001-62828212-2021 и признан годным к эксплуатации.

9 ГАРАНТИЙНЫЕ ОБЯЗАТЕЛЬСТВА

- Гарантийный срок светильников составляет 5 лет со дня продажи, но не более 64 месяца сдаты изготовления, при условии непрерывной работы не более 16 часов в сутки.
- В случае выхода светильника из строя во время гарантийного срока, при соблюдении правилэксплуатации, производитель гарантирует замену или ремонт светильника.
- Гарантия не распространяется на изделия, имеющие:

- механические повреждения;
- следы проникновения влаги внутрь корпуса;
- следы внешнего воздействия УФ излучения и/или агрессивных сред;
- следы самостоятельного ремонта и/или изменения конструкции.

При установке совместно с УФ-устройствами (облучателями, рециркуляторами, ловушками для насекомых, и др.) возможна деградация (изменение цвета: пожелтение, потемнение) пластикового светорассеивателя из-за внешнего воздействия (что может привести к снижению

светового потока).

Гарантия на изменение цвета (потемнение, пожелтение) пластикового светорассеивателя непредоставляется.

Для обеспечения гарантийных обязательств, необходимо обращаться по месту приобретения продукции.

Гарантийный ремонт светильников или их замена производится на предприятии-изготовителе.

Этот светильник содержит незаменяемый источник света; при достижении источником света конца его срока службы следует заменить весь светильник.

Замена установленного в этом светильнике источника света должна производиться только изготовителем, его сервисными службами или подобным квалифицированным персоналом

Срок службы светильников не менее 10 лет.

ВНИМАНИЕ!

Производитель оставляет за собой право вносить любые изменения в выпускаемую продукцию без предварительного уведомления об этом.

Безопасность эксплуатации светотехнического оборудования обеспечивается тщательным соблюдением настоящего паспорта. В связи с этим его следует сохранять и передавать пользователям, а также лицам, осуществляющим монтаж указанных светильников.

Предприятие-изготовитель:
ЗАО «Центрстройсвет»

Адрес предприятия-изготовителя:

Россия, 152120, Ярославская область, Ростовский район, р.п. Ишня, ул. Чистова, д. 13